# 视频会议室环境部署指南

适用于:VC800&VC500

# 一、会议室环境要求

要使会议电视终端达到更好的效果，会议室的合理部署是非常重要的一个环节，建议如下：

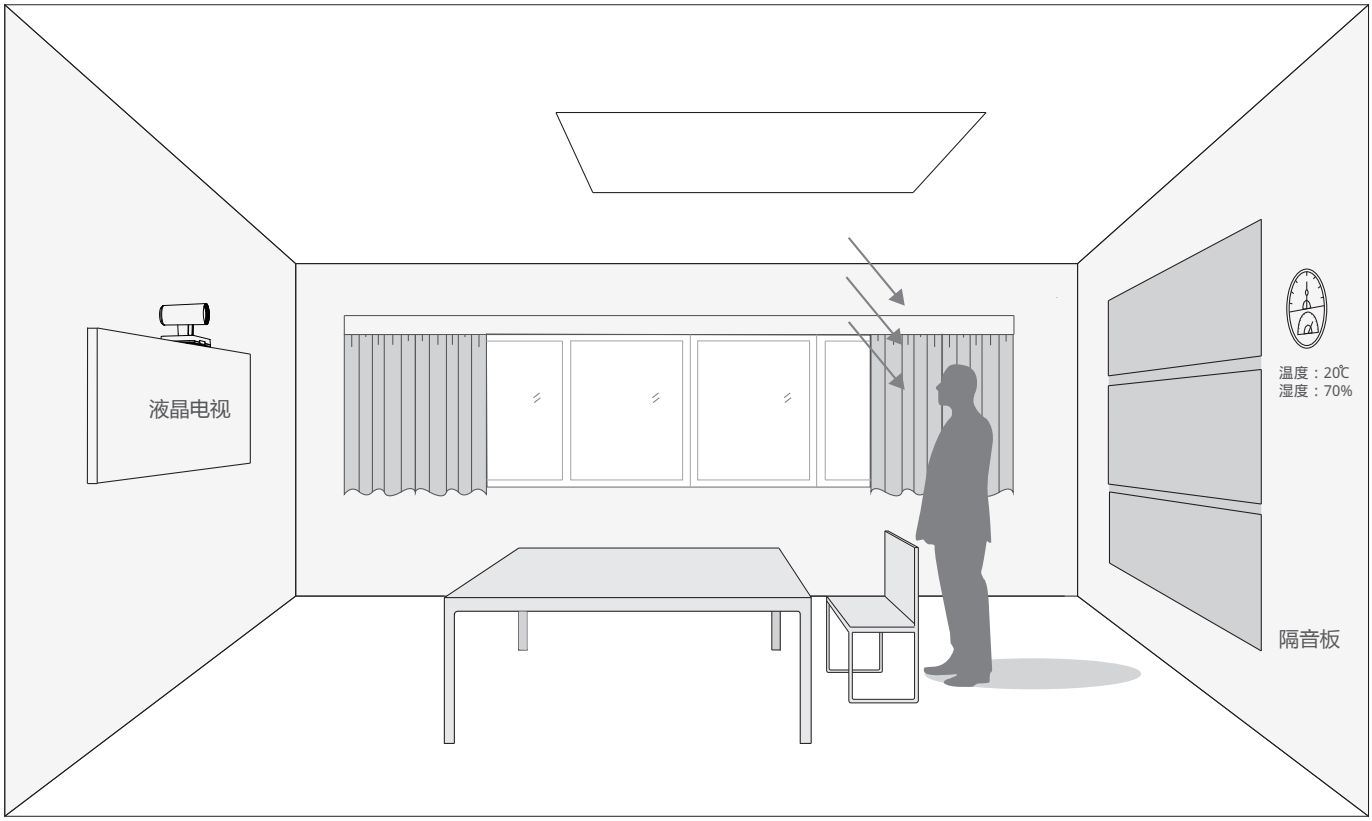


## 1、会议室环境

- 保持会议室内合适的温度和湿度（建议最佳温度为15-25度，湿度为60~80%），是保证会议电视终端可靠稳定运行的基本条件
- 会议室的环境噪声建议控制在40dB(A)，以形成良好的开会环境。室内噪声大，如空调机的噪声过大就会影响音频系统的性能，导致其它会场很难听清该会场的发言声音

## 2、会议室布局

- 会议室四周景物、桌椅的颜色也会影响画面质量，一般忌用白色或黑色色调，这两种颜色会对人和物的采集产生反光及夺光的不良效应
- 会议室四周墙壁、桌椅适宜使用均匀的浅色色调，如米色或灰色，房间内的墙壁不适宜使用复杂的图案或挂复杂的画像，以此避免摄像机在移动或变焦时图像产生模糊现象

## 3、会议室照度

- 灯光的照明度是会议室的重要因素，由于一天内自然光的明暗度不一样，会议室应避免采用自然光源而选择使用人工光源，在使用人工光源时，主要选择冷光源为主，其中“三色基灯”（R、G、B）效果最佳，同时避免使用热光源，如高照度的碘钨灯等
- 人像脸部的照度应保持在400~500LUX，整体灯光布局合理，保证人脸光线分布均匀（眼部、鼻子和颌下阴影），对于液晶电视和摄像机，它们周围的照度不能高于80LUX，否则将影响摄像和观看效果所有的窗户应使用深色窗帘遮挡，以防止阳光直射设备

### 4、会议室声学要求

- 会场内的天花板和四周墙壁建议安装隔音板，并在窗户上使用双层玻璃或窗帘，以提高声音绝缘和环境吸音效果。

## 二、摄像机安装建议

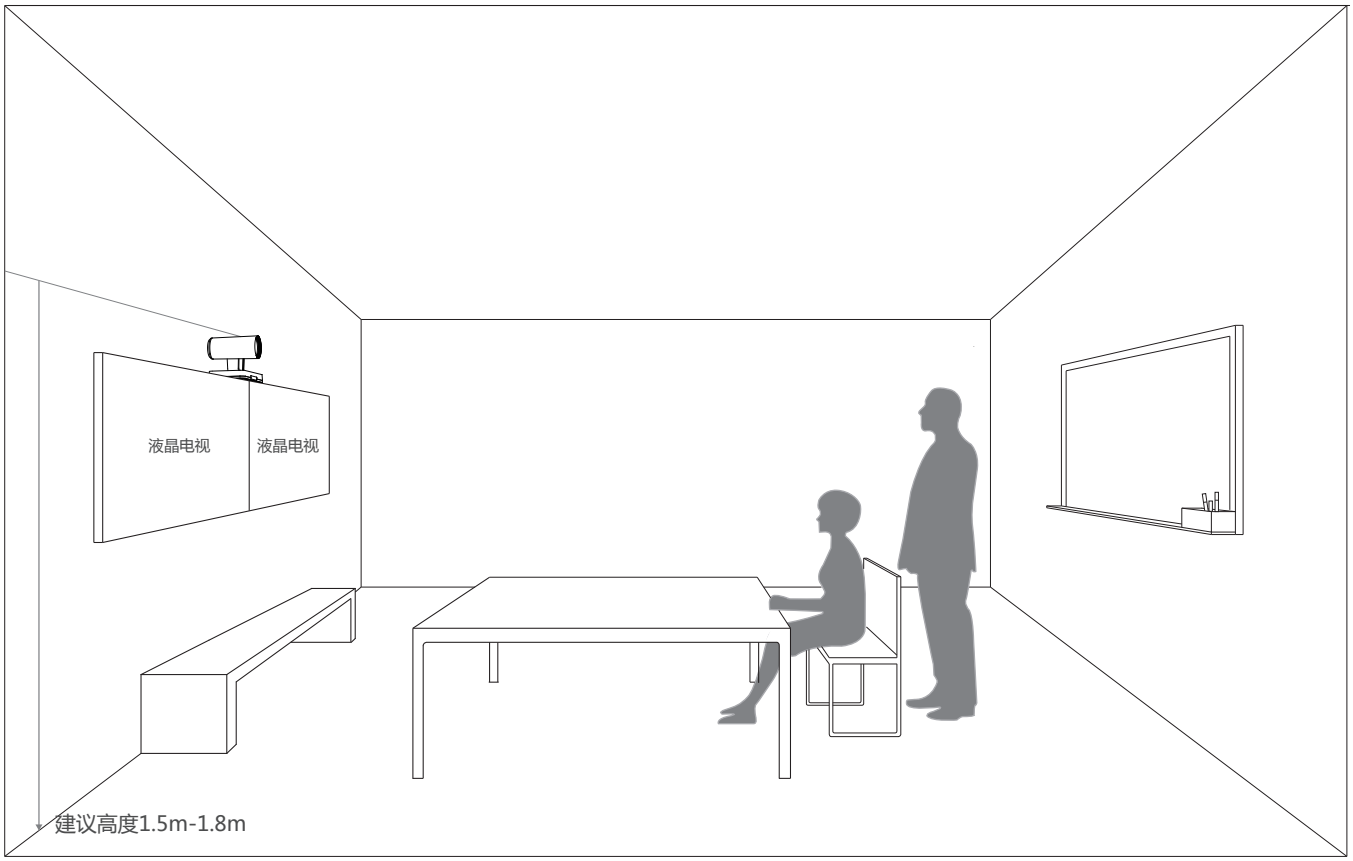


- 将液晶电视和摄像机安装在相对于与会者中心的位置。确保通话中正对与会者
- 将摄像机安装在墙上，距离地面大约1.5m~1.8m。将液晶电视安装在摄像机下方
- 摄像机应避免正对光源，防止影像出现的光点造成炫目的不良体验
- 摄像机采用红外接收，确保摄像机正前方无遮挡物
- 摄像机不应对准门口，防止人员进出或移动过程中对摄像机镜头的目标对焦产生影响

### 其他

- 建议将白板放置在摄像机的正对面
- 与会者与液晶电视的距离大约为4~6倍屏幕高度

# 三、Yealink麦克风设备部署建议：

会议电视终端可以根据会议室的要求，选择不同的麦克风设备，如CP960会议电话和CPE90有线扩展麦。不同麦克风设备的部署建议分别如下：

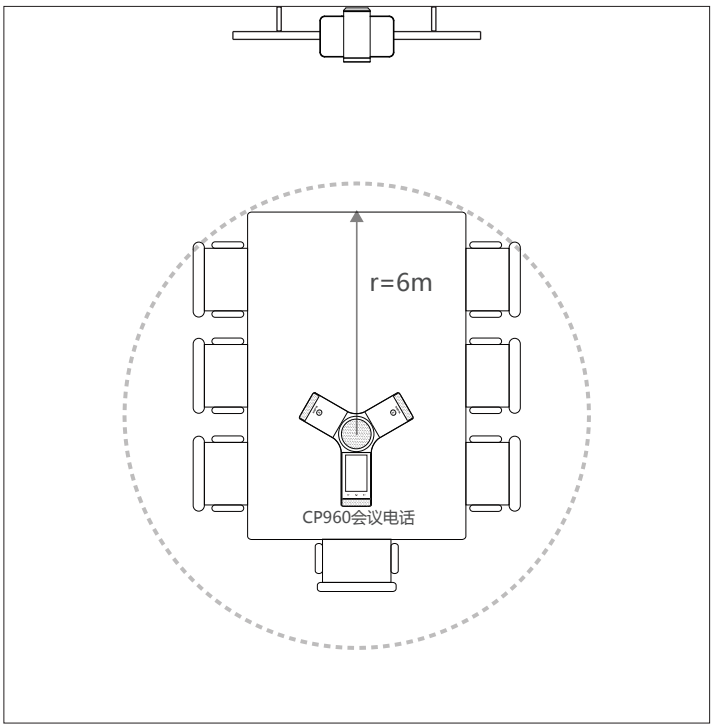


- 会议电话可满足全向360度拾音，距离为6米
- 使用会议电话时，为保证最佳拾音效果，会议室面积不应超过20平方米
- 安装会议电话时，应远离噪声源（如空调或电脑主机等）
- 应将会议电话放置在所有与会者的中心位置，确保所有与会者在拾音范围内
- 如果需要连接外置的扬声器，扬声器的布置应使会议室得到均匀的声场，且能防止声音回传

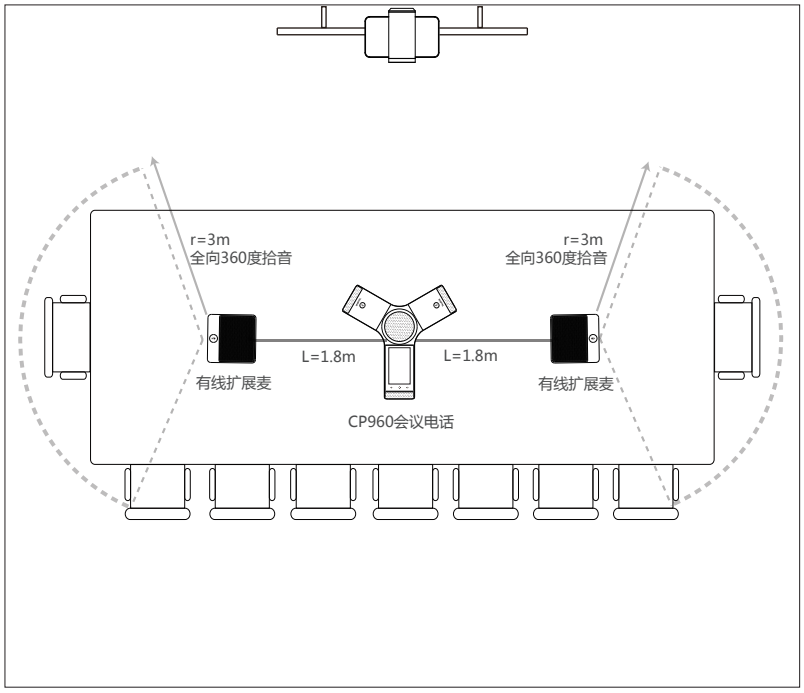


- 如果拾音距离超过6米，你可以连接两台有线扩展麦到CP960会议电话的两个MIC接口上，提高发言效果
- CPE90有线扩展麦可满足全向360度拾音，距离为3米
- 虚线圆圈区域可以获取最好的拾音效果。如果你所处的位置未能获取好的效果，你可以移动CPE90有线扩展麦到合适的位置

# 四、连接双屏

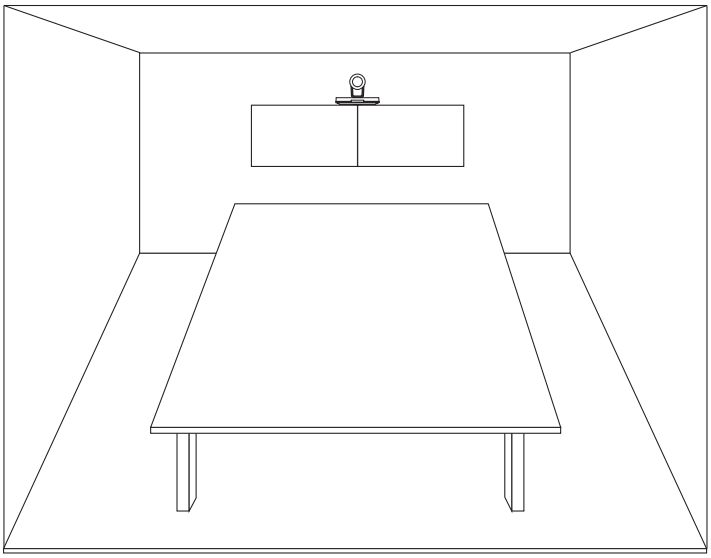

- 使用提供的HDMI线连接显示器的HDMI接口到VC800/VC500主机的HDMI接口上

# 五、连接投影仪

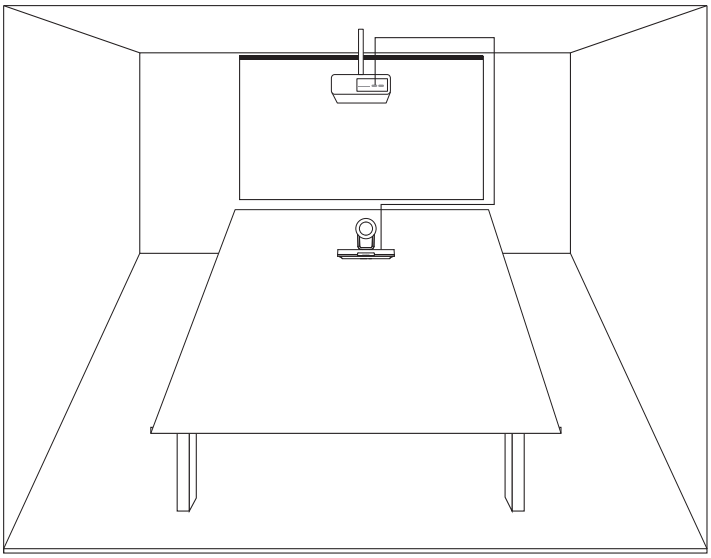

- 使用提供的HDMI线连接投影仪到VC800/VC500主机的HDMI接口上

# 六、连接音响

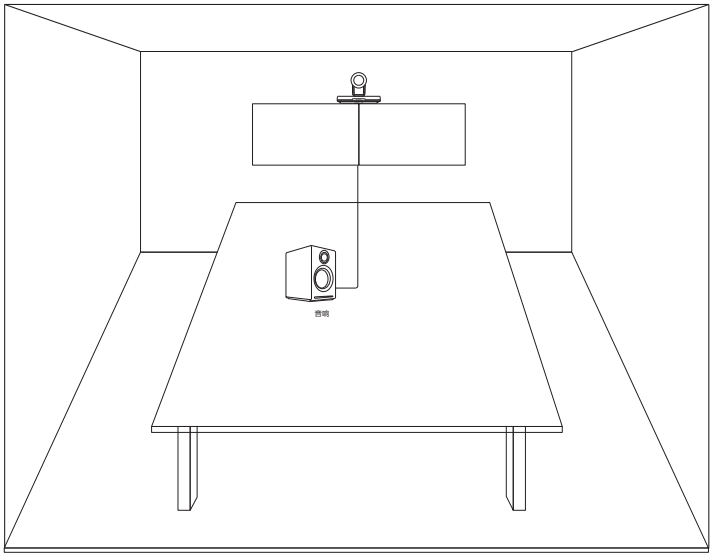


- 使用3.5mm音频接头线连接音响到VC800主机的Line Out接口上
- 使用USB转线性输出转接头连接音响到VC500主机的USB接口上